MARIANNA GUZMAN ROMO

RFC: GURM880322MU0
AV Fuente del Parque 112, Col. Balcones del valle, San Luis Potosí, ,S.L.P
TELÉFONO: 4444086075, CORREO ELECTRÓNICO: practikapublicidad@hotmail.com
PÁGINA WEB: http://publicidadsanluis.com

lunes, 20 de mayo del 2024

Ficha técnica

Modelo: BL 159

Nombre: CUBA

Material: Yute

Medida de producto: 39.5 x 32 cm

Área de impresion : 20 X 10 cm

Métodos de impresión:

Descripción: Bolsa de yute laminada con algodón, fuelle y asas.

Colores: UNICO
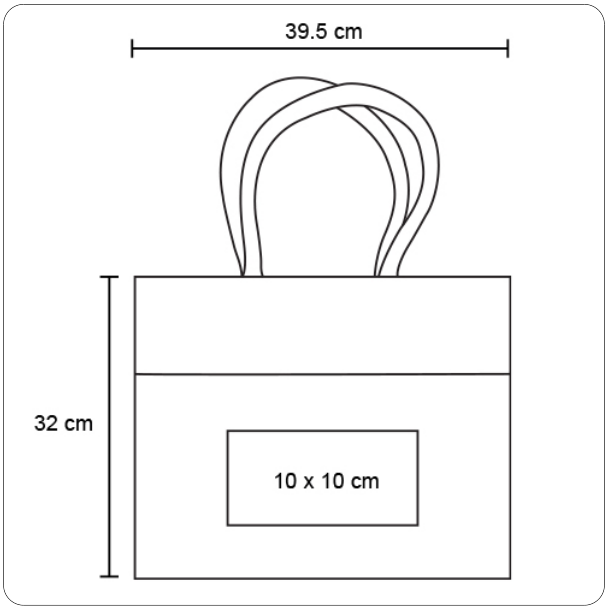
Trazo