MARIANNA GUZMAN ROMO

RFC: GURM880322MU0
AV Fuente del Parque 112, Col. Balcones del valle, San Luis Potosí, ,S.L.P
TELÉFONO: 4444086075, CORREO ELECTRÓNICO: practikapublicidad@hotmail.com
PÁGINA WEB: http://publicidadsanluis.com

martes, 21 de mayo del 2024

Ficha técnica

Modelo: BL 154

Nombre: CAIRO

Material: Poliéster

Medida de producto: 28.5 x 40 cm

Área de impresion : 10 x 3 cm

Métodos de impresión:

Descripción: Mochila con cierre de 4 compartimentos con espacio para laptop de 16", tirantes acojinados y entrada lateral para batería portátil y audífonos (incluye cable).

Colores: GRIS
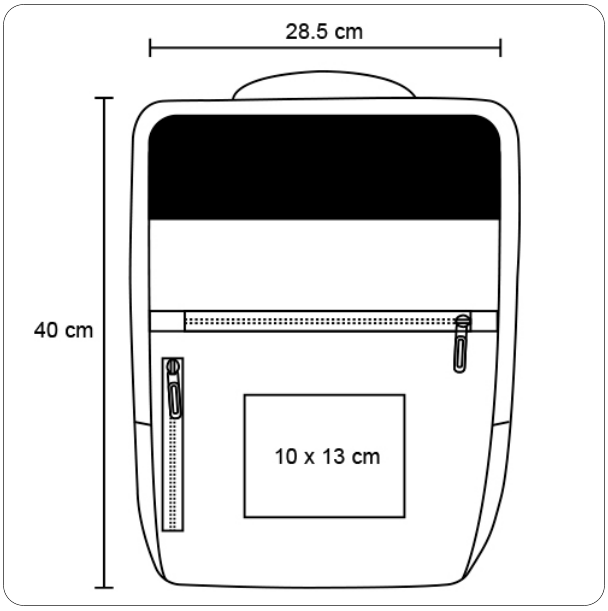
Trazo