MARIANNA GUZMAN ROMO

RFC: GURM880322MU0
AV Fuente del Parque 112, Col. Balcones del valle, San Luis Potosí, ,S.L.P
TELÉFONO: 4444086075, CORREO ELECTRÓNICO: practikapublicidad@hotmail.com
PÁGINA WEB: http://publicidadsanluis.com

domingo, 19 de mayo del 2024

Ficha técnica

Modelo: BL 146

Nombre: VIN

Material: Poliéster

Medida de producto: 19 x 27 cm

Área de impresion : 8 x 5 cm

Métodos de impresión:

Descripción: Bolsa de hombro de 4 compartimentos, cuenta con un compartimento principal, 3 frontales y correa ajustable.

Colores: NEGRO
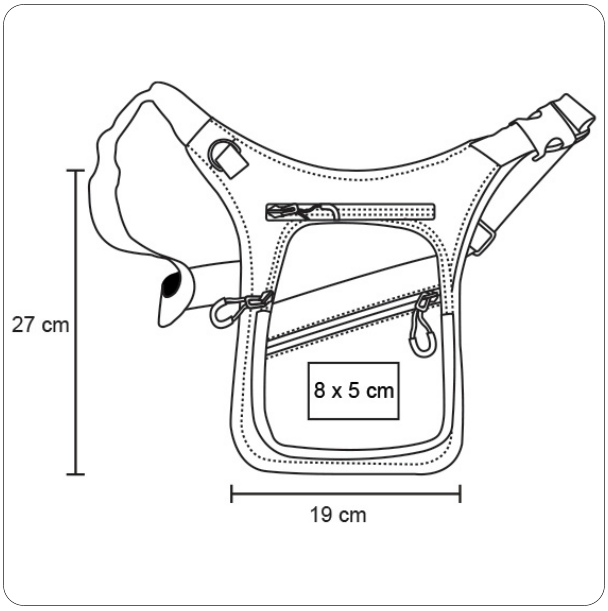
Trazo