MARIANNA GUZMAN ROMO

RFC: GURM880322MU0

AV Fuente del Parque 112, Col. Balcones del valle, San Luis Potosí, ,S.L.P

TELÉFONO: 4444086075, CORREO ELECTRÓNICO: practikapublicidad@hotmail.com

PÁGINA WEB: http://publicidadsanluis.com

sábado, 04 de mayo del 2024

Ficha técnica

Modelo: BL 092

Nombre: ATLANTIS

Material: Non woven

Medida de producto: 34 x 39.5 cm

Área de impresion : 21 x 30 cm

Métodos de impresión:

Descripción: Bolsa ecológica termosellada con asa.

Colores: AMARILLO - AZUL - BEIGE - BLANCO - GRIS - MORADO - NARANJA - NEGRO - ROJO - ROSA - VERDE - VERDE CLARO - VINO
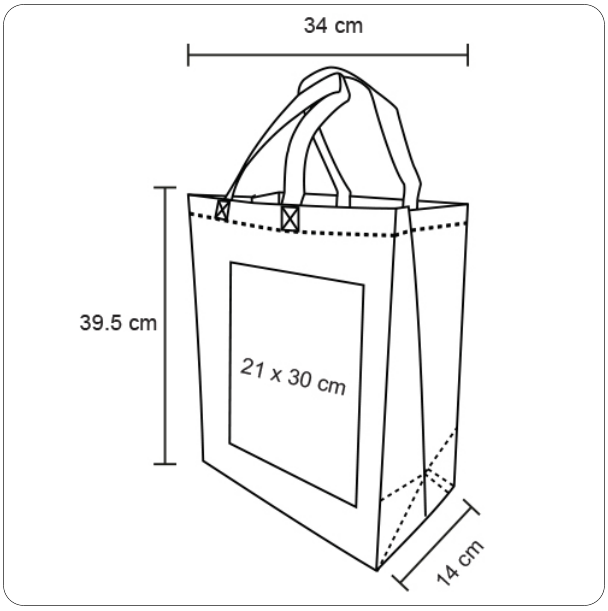
Trazo