MARIANNA GUZMAN ROMO

RFC: GURM880322MU0
AV Fuente del Parque 112, Col. Balcones del valle, San Luis Potosí, ,S.L.P
TELÉFONO: 4444086075, CORREO ELECTRÓNICO: practikapublicidad@hotmail.com
PÁGINA WEB: http://publicidadsanluis.com

domingo, 28 de abril del 2024

Ficha técnica

Modelo: BL 065

Nombre: ZIPPER

Material: Yute

Medida de producto: 42 x 35 cm

Área de impresion : 21 x 27 cm

Métodos de impresión:

Descripción: Bolsa de yute con laminado en el interior, con cierre y asa.

Colores: UNICO
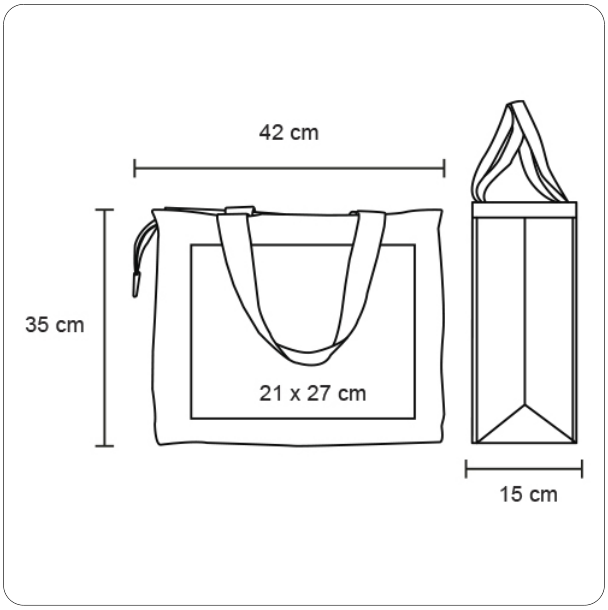
Trazo