MARIANNA GUZMAN ROMO

RFC: GURM880322MU0

AV Fuente del Parque 112, Col. Balcones del valle, San Luis Potosí, ,S.L.P

TELÉFONO: 4444086075, CORREO ELECTRÓNICO: practikapublicidad@hotmail.com

PÁGINA WEB: http://publicidadsanluis.com

sábado, 04 de mayo del 2024

Ficha técnica

Modelo: BL 061

Nombre: VANILA

Material: Algodón

Medida de producto: 34.5 x 40.5 cm

Área de impresion : 20 x 21 cm

Métodos de impresión:

Descripción: Morral de algodón cosido.

Colores: BEIGE
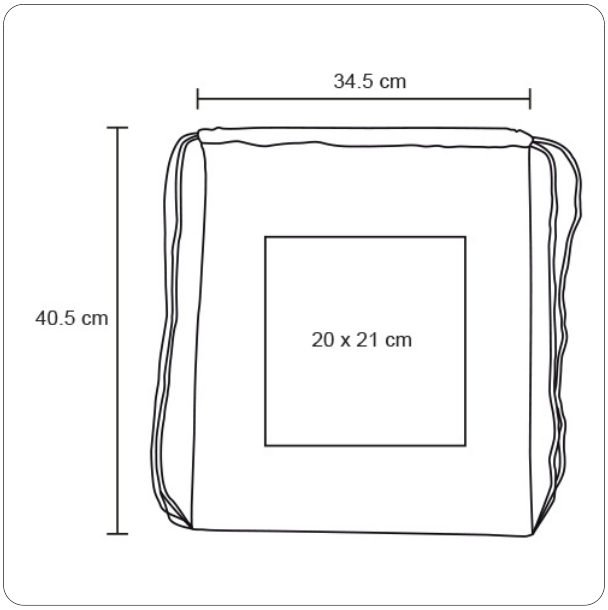
Trazo