MARIANNA GUZMAN ROMO

RFC: GURM880322MU0

AV Fuente del Parque 112, Col. Balcones del valle, San Luis Potosí, ,S.L.P

TELÉFONO: 4444086075, CORREO ELECTRÓNICO: practikapublicidad@hotmail.com

PÁGINA WEB: http://publicidadsanluis.com

sábado, 04 de mayo del 2024

Ficha técnica

Modelo: BL 039

Nombre: JACK

Material: Poliéster

Medida de producto: 51 x 32 cm

Área de impresion : 25 x 16 cm

Métodos de impresión:

Descripción: Maleta de poliéster, con compartimiento frontal, asas sujetadoras y asa regulable.

Colores: AZUL - NEGRO - ROJO - VERDE
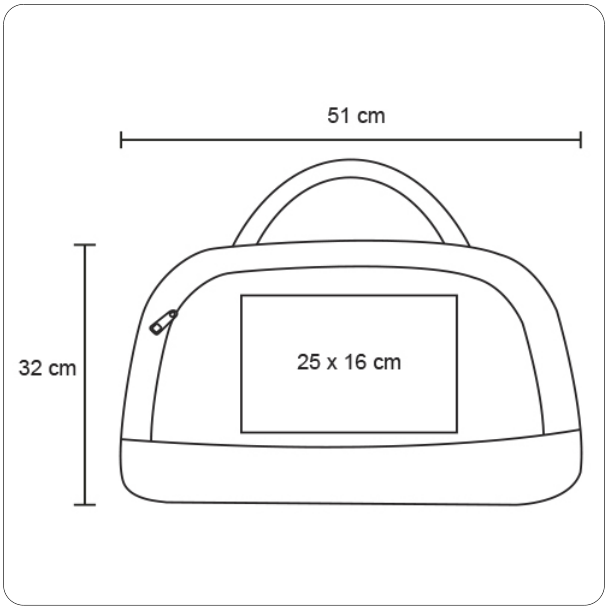
Trazo