MARIANNA GUZMAN ROMO

RFC: GURM880322MU0
AV Fuente del Parque 112, Col. Balcones del valle, San Luis Potosí, ,S.L.P
TELÉFONO: 4444086075, CORREO ELECTRÓNICO: practikapublicidad@hotmail.com
PÁGINA WEB: http://publicidadsanluis.com

sábado, 18 de mayo del 2024

Ficha técnica

Modelo: BL 004

Nombre: ECOX

Material: Non woven

Medida de producto: 30 x 45 cm

Área de impresion : 25 x 21 cm

Métodos de impresión:

Descripción: Bolsa ecológica termo sellada.

Colores: AZUL - AZUL CLARO - BLANCO - MORADO - NARANJA - NEGRO - ROJO - VERDE
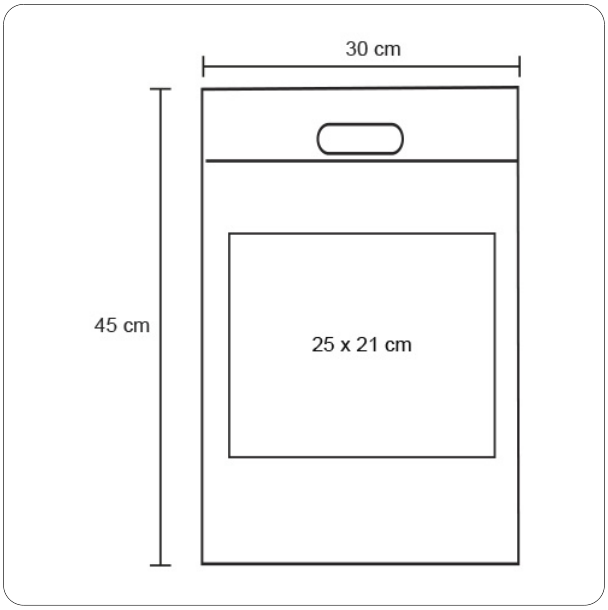
Trazo