MARIANNA GUZMAN ROMO

RFC: GURM880322MU0
AV Fuente del Parque 112, Col. Balcones del valle, San Luis Potosí, ,S.L.P
TELÉFONO: 4444086075, CORREO ELECTRÓNICO: practikapublicidad@hotmail.com
PÁGINA WEB: http://publicidadsanluis.com

martes, 14 de mayo del 2024

Ficha técnica

Modelo: AL 19139

Nombre: OTAWA

Material: Plástico

Medida de producto: 1 x 14.1 cm

Área de impresion : 4 x 0.7 cm

Métodos de impresión:

Descripción: Bolígrafo con acabado rubber, clip de plástico, goma touch screen, mecanismo retráctil y marca textos.

Colores: AZUL - BLANCO - MORADO - NARANJA - NEGRO - ROJO - ROSA
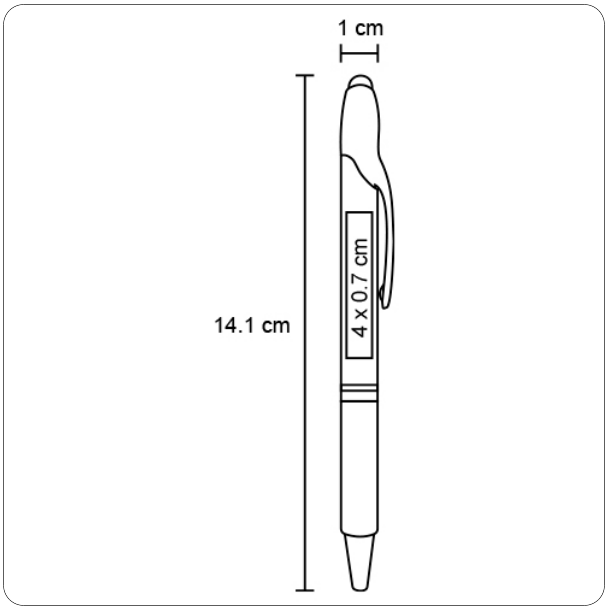
Trazo