MARIANNA GUZMAN ROMO

RFC: GURM880322MU0
AV Fuente del Parque 112, Col. Balcones del valle, San Luis Potosí, ,S.L.P
TELÉFONO: 4444086075, CORREO ELECTRÓNICO: practikapublicidad@hotmail.com
PÁGINA WEB: http://publicidadsanluis.com

jueves, 02 de mayo del 2024

Ficha técnica

Modelo: AL 18009

Nombre: ISKAM

Material: Metal/Rubber

Medida de producto: 1.2 x 14.5 cm

Área de impresion : 1 x 4 cm

Métodos de impresión:

Descripción: Bolígrafo metálico con acabado rubber y goma touch screen. Mecanismo retráctil.

Colores: AZUL - BLANCO - NARANJA - NEGRO - ROJO - VERDE
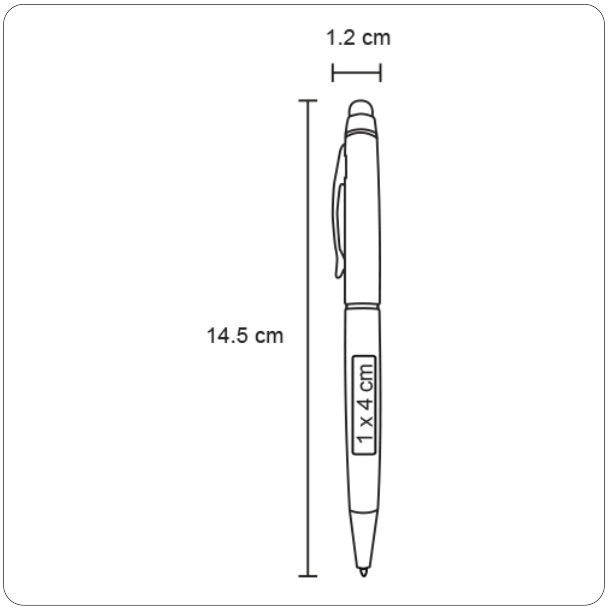
Trazo